NACIONALINĖS ŽEMĖS TARNYBOS PRIE APLINKOS MINISTERIJOS DIREKTORIUS

ĮSAKYMAS DĖL VALSTYBINĖS ŽEMĖS SKLYPO (KADASTRO NR. 8874/0002:161, UNIKALUS NR. 4400-2498-6832), ESANČIO TRAKSĖDŽIŲ K., ŠILUTĖS SEN., ŠILUTĖS R. SAV, NUOMOS AUKCIONO SĄLYGŲ PATVIRTINIMO

2026 m. d. Nr.
Vilnius

Vadovaudamasis Lietuvos Respublikos žemės įstatymo 32 straipsnio 3 dalies 15 punktu, Valstybinės žemės sklypų pardavimo ir nuomos aukcionų organizavimo taisyklių, patvirtintų Lietuvos Respublikos Vyriausybės 2014 m. kovo 19 d. nutarimu Nr. 261 „Dėl Valstybinės žemės sklypų pardavimo ir nuomos aukcionų organizavimo taisyklių patvirtinimo“, 4 ir 6 punktais, Lietuvos Respublikos Vyriausybės 2003 m. vasario 18 d. nutarimo Nr. 236 „Dėl valstybinės žemės ūkio paskirties žemės sklypų pardavimo ir nuomos“, 2.17 papunkčiu:

1. T v i r t i n u:

1.1. Valstybinės žemės sklypo nuomos aukciono sąlygas:

1.1.1. Valstybinės žemės patikėtinio sprendimas teikti patikėjimo teise valdomą valstybinės žemės sklypą išnuomoti aukcione – Nacionalinės žemės tarnybos prie Aplinkos ministerijos Klaipėdos apygardos žemės tvarkymo ir administravimo skyriaus vyresniojo patarėjo 2026 m. kovo 30 d. įsakymas Nr. 4VĮ-1134 „Dėl valstybinės žemės ūkio paskirties žemės sklypo, kadastro Nr. 8874/0002:161, unikalus Nr. 4400-2498-6832, Traksėdžių k., Šilutės sen., Šilutės r. sav, nuomos uždarojo aukciono būdu“.

1.1.2. Nuomojamas valstybinės žemės sklypas:

1.1.2.1. kadastro Nr. 8874/0002:161, unikalus Nr. 4400-2498-6832;

1.1.2.2. adresas – Traksėdžių k., Šilutės sen., Šilutės r. sav;

1.1.2.3. plotas – 0,0984 ha;

1.1.2.4. pagrindinė žemės sklypo naudojimo paskirtis – žemės ūkio;

1.1.2.5. žemės sklypo naudojimo būdas – kiti žemės ūkio paskirties žemės sklypai;

1.1.2.6. taikomos specialiosios žemės naudojimo sąlygos – valstybiniai parkai (V skyrius, dvidešimt trečiasis skirsnis), 984 kv. m; potvynių grėsmės teritorijos (VI skyrius, dešimtasis skirsnis), 984 kv. m; potvynių grėsmės teritorijos (VI skyrius, dešimtasis skirsnis), 984 kv. m;

1.1.2.7. žemės servitutai – nėra;

1.1.2.8. kiti teisės aktuose nustatyti apribojimai – kai išnuomojamas valstybinės žemės sklypas yra saugomoje teritorijoje ar Europos ekologinio tinklo „Natura 2000“ teritorijoje, ar potencialioje buveinių apsaugai svarbioje teritorijoje, valstybinės žemės nuomininkas, vykdydamas veiklą šiame sklype, įsipareigoja vadovautis Saugomų teritorijų įstatymo nuostatomis dėl saugomų rūšių bei Europos bendrijos svarbos rūšių ir buveinių apsaugos, taip pat kartu su saugomų teritorijų politiką įgyvendinančia ar už saugomos teritorijos apsaugą atsakinga institucija apsaugos sutartimi suderinti šių gamtos vertybių apsaugos ir tvarkymo režimą;

1.1.2.9. nuomos terminas – 25 metai.

1.1.3. Aukciono vykdymo būdas – neįvykus uždarajam aukcionui, pagal Lietuvos Respublikos žemės įstatymo 9 straipsnio 9^1 dalį skelbiamas atvirasis aukcionas.

1.1.4. Registravimo į aukcioną pradžios ir pabaigos data, laikas (valandos, minutės) –2026-12-17, 00:00 –2026-12-21, 23:59.

1.1.5. Aukciono pradžios ir pabaigos data, laikas (valandos, minutės) –2026-12-29, 09:00 – 2026-12-30, 13:59.

Aukciono pabaigos laiko pratęsimo sąlygos – jeigu per penkias minutes iki skelbime ir pranešime nurodyto aukciono laiko pabaigos yra gautas bent vienas pasiūlymas, aukcionas pratęsiamas papildomam penkių minučių ir nulio sekundžių terminui, kurio metu aukciono dalyviai gali siūlyti kainą už nuomojamą valstybinės žemės sklypą. Po kiekvieno per pratęstą papildomą penkių minučių ir nulio sekundžių terminą gauto pasiūlymo aukcionas pakartotinai pratęsiamas penkių minučių ir nulio sekundžių terminui, kuris pradedamas skaičiuoti nuo kainos pasiūlymo gavimo momento. Pratęstas aukcionas užbaigiamas, jeigu per penkias minutes ir nulį sekundžių po paskutinio kainos pasiūlymo negaunamas kitas didesnės kainos pasiūlymas.

1.1.6. Minimalus privalomas aukciono dalyvių skaičius – 1.

1.1.7. Valstybinės žemės sklypo pradinis nuomos mokesčio dydis vieneriems metams – 7 Eur.

1.1.8. Minimalus valstybinės žemės sklypo pradinio nuomos mokesčio vieneriems metams didinimo intervalas – 1 Eur.

1.1.9. Suma eurais, kurią aukciono dalyvis privalo pervesti į šio įsakymo 1.1.14 papunktyje nurodytą Nacionalinės žemės tarnybos prie Aplinkos ministerijos atsiskaitomąją sąskaitą (toliau -

aukciono organizatoriaus atsiskaitomoji sąskaita) prieš registruodamasis į aukcioną (toliau – aukciono dalyvio registravimo mokestis) – 55 Eur.

1.1.10. Suma eurais, kurią aukciono dalyvis privalo pervesti į aukciono organizatoriaus atsiskaitomąją sąskaitą prieš registruodamasis į aukcioną, skirta užtikrinti, kad aukcioną laimėjęs dalyvis įvykdys nurodytas sąlygas (toliau – garantinis įnašas) – 7 Eur.

1.1.11. Aukciono dalyvio registravimo mokestis negrąžinamas, išskyrus atvejus:

1.1.11.1. kai asmuo į aukciono organizatoriaus atsiskaitomąją sąskaitą pervedė aukciono dalyvio registravimo mokestį, bet nespėjo baigti registracijos į aukcioną. Tokiu atveju asmuo aukciono organizatoriui aukciono skelbime ar pranešime nurodytu elektroniniu paštu arba per Nacionalinę elektroninių siuntų pristatymo, naudojant pašto tinklą, informacinę sistemą (toliau – E. pristatymo sistema) pateikia prašymą, kuriame nurodo banko sąskaitos, į kurią ne vėliau kaip per 5 darbo dienas nuo prašymo gavimo dienos grąžinamas aukciono dalyvio registravimo mokestis, numerį;

1.1.11.2. kai aukciono organizatorius, valstybinės žemės patikėtinio sprendimu atsiimti iš aukciono valstybinės žemės sklypą ir neorganizuoti aukciono informuotas po pirminio ar pakartotinio aukciono organizavimo aukciono organizatoriaus interneto svetainėje https://nzt.lrv.lt/ ir specialiojoje interneto svetainėje https://www.evarzytynes.lt/ (toliau – specialioji interneto svetainė), aukciono neorganizuoja.

1.1.12. Garantinio įnašo grąžinimo tvarka ir terminai:

1.1.12.1. jeigu asmuo į aukciono organizatoriaus atsiskaitomąją sąskaitą pervedė aukciono dalyvio garantinį įnašą, bet nespėjo baigti registracijos į aukcioną, jis aukciono organizatoriui aukciono skelbime ar pranešime nurodytu elektroniniu paštu arba per E. pristatymo sistemą pateikia prašymą, kuriame nurodo banko sąskaitos, į kurią ne vėliau kaip per 5 darbo dienas nuo prašymo gavimo dienos grąžinamas aukciono dalyvio garantinis įnašas, numerį;

1.1.12.2. aukciono dalyviui, nelaimėjusiam valstybinės žemės sklypo nuomos aukciono, asmeniui, sumokėjusiam garantinį įnašą, bet nedalyvavusiam aukcione (nesiūliusiam aukcione jokios valstybinės žemės sklypo nuomos kainos), neįvykus aukcionui ar jį atšaukus, aukciono organizatorius per 5 darbo dienas nuo aukciono pabaigos grąžina garantinį įnašą (be bankų paslaugų ir operacijų įkainių už garantinio įnašo pervedimą) į jo banko sąskaitą, kurią jis nurodė registruodamasis specialiojoje interneto svetainėje;

1.1.12.3. jeigu iki aukciono pradžios paaiškėjo aplinkybės, keliančios abejonių dėl būsimo aukciono teisėtumo, aukciono organizatorius savo sprendimu aukcioną atšaukia, o garantinis įnašas grąžinamas jį sumokėjusiam asmeniui.

1.1.13. Aukcionas laikomas specialiuoju, jam taikoma Lietuvos Respublikos civilinio kodekso 6.423 straipsnyje numatyta galimybė valstybinės žemės sklypą iš aukciono atsiimti bet kada.

1.1.14. Nacionalinės žemės tarnybos prie Aplinkos ministerijos atsiskaitomoji sąskaita – LT974040063610000933 (mokėjimo paskirtis, kai mokama šio įsakymo 1.1.9 papunktyje nurodytu atveju, nurodoma „Aukciono dalyvio registravimo mokestis“; mokėjimo paskirtis, kai mokama šio įsakymo 1.1.10 papunktyje nurodytu atveju, nurodoma „Garantinis įnašas už valstybinės žemės sklypą, kurio unikalus Nr. 4400-2498-6832“).

1.1.15. Valstybinės žemės sklypo nuomos sutartis turi būti pasirašyta elektroniniu parašu.

1.2. Valstybinės žemės nuomos sutarties projektą (priedas).

2. P a v e d u Nacionalinės žemės tarnybos Žemės tvarkymo ir administravimo veiklos koordinavimo skyriui ne vėliau kaip per 5 darbo dienas nuo šio įsakymo patvirtinimo valstybinės žemės sklypo nuomos aukciono sąlygas paskelbti specialiojoje interneto svetainėje.

3. I n f o r m u o j u, kad šis įsakymas per vieną mėnesį nuo jo įteikimo dienos gali būti skundžiamas Regionų administraciniam teismui (Žygimantų g. 2, Vilnius arba per Lietuvos teismų elektroninių paslaugų portalą https://e.teismas.lt) Lietuvos Respublikos administracinių bylų teisenos įstatymo nustatyta tvarka.

Direktoriaus pavaduotojas,
laikinai vykdantis direktoriaus funkcijas Dovydas Petraška

VALSTYBINĖS ŽEMĖS NUOMOS SUTARTIS

2026 m. d. Nr. 1SŽN- -(15.4.30 E.)
Klaipėda

Lietuvos Respublikos valstybė, atstovaujama Nacionalinės žemės tarnybos prie Aplinkos ministerijos Klaipėdos žemės tvarkymo ir administravimo skyriaus vyresniosios patarėjos Daivos Bukavičienės, veikiančios pagal Nacionalinės žemės tarnybos prie Aplinkos ministerijos direktoriaus 2025 m. rugsėjo 18 d. įgaliojimą Nr. 1Į-93-(1.7 E.) „Dėl valstybinės žemės patikėtinio sprendimų priėmimo, bendraturčio teisių įgyvendinimo, sutikimų išdavimo (atsisakymų išduoti sutikimus), sprendimų suteikti teisę naudoti žvejybos plotus priėmimo ir kitų funkcijų vykdymo“, toliau vadinama nuomotoju, ir _____,
_(fizinio asmens vardas ir pavardė, asmens kodas, gyvenamoji vieta; Lietuvos arba užsienio juridinio asmens ar kitos _____
užsienio organizacijos teisinė forma, pavadinimas, kodas, buveinė)
toliau vadinamas (-a) nuomininku (-e), atstovaujamas (-a) _____
(įrašoma, jeigu nuomininkui atstovaujama; vardas ir pavardė, asmens kodas, gyvenamoji vieta)
veikiančio (-ios) pagal _____
(atstovavimo pagrindas, dokumento data, numeris)
atsižvelgdami į 2026 m. _____d. įvykusio valstybinės žemės ūkio paskirties žemės uždarojo aukciono rezultatus,

s u d a r ė šią sutartį:

1. Nuomotojas išnuomoja, o nuomininkas išsinuomoja 0,0984 ha ploto valstybinės žemės sklypą, kadastro Nr. 8874/0002:0161, unikalus Nr. 4400-2498-6832, esantį Šilutės rajono savivaldybėje, Šilutės seniūnijoje, Traksėdžių kaime (toliau – žemės sklypas).

2. Žemės sklypas išnuomojamas 25 metams, skaičiuojant nuo šios sutarties sudarymo dienos, bet ne ilgiau kaip iki sprendimo paimti žemės sklypą visuomenės poreikiams priėmimo dienos, jeigu pagal teritorijų planavimo dokumentus numatyta naudoti žemės sklypą visuomenės poreikiams, arba iki sprendimo atkurti nuosavybės teises priėmimo dienos, jeigu į šį žemės sklypą numatyta atkurti nuosavybės teises pagal Lietuvos Respublikos piliečių nuosavybės teisių į išlikusį nekilnojamąjį turtą atkūrimo įstatymą, išskyrus šiame įstatyme numatytus atvejus, kai atkūrus nuosavybės teises į išnuomotą žemės sklypą žemės nuomos sutartis prieš terminą nenutraukiama, arba iki žemės sklypo panaudojimo ne žemės ūkio paskirčiai (veiklai) dienos, jeigu žemės sklypas yra miesto ar kaimo teritorijoje ir pagal teritorijų planavimo dokumentus numatyta šį žemės sklypą panaudoti ne žemės ūkio paskirčiai (veiklai).

3. Išnuomojamo žemės sklypo pagrindinė naudojimo paskirtis – žemės ūkio paskirties žemė; naudojimo būdas – kiti žemės ūkio paskirties žemės sklypai.

Galimybė keisti žemės sklypo pagrindinę žemės naudojimo paskirtį, naudojimo būdą, į numatytus pagal savivaldybės ar jos dalies bendrąjį planą, detalųjį planą ar specialiojo teritorijų planavimo dokumentą – nenumatyta.

4. Išnuomojamoje žemėje esančių žemės savininkui ar kitiems asmenims nuosavybės teise priklausančių statinių ir įrenginių naudojimo sąlygos, naujų statinių statybos, kelių tiesimo, vandens telkinių įrengimo ir kitos sąlygos, taip pat statinių ir įrenginių paskirtis, pasibaigus žemės nuomos terminui – statinių ir įrenginių žemės sklype nėra. Naujų pastatų, inžinerinių statinių statyba žemės sklype draudžiama.

5. Išnuomojamoje žemėje esantys požeminiai bei paviršiniai vandenys, naudingosios iškasenos (išskyrus gintarą, naftą, dujas ir kvarcinį smėlį) naudojamos vadovaujantis Lietuvos Respublikos įstatymų ir kitų teisės aktų nustatyta tvarka.

6. Specialiosios žemės ir miško naudojimo sąlygos yra nurodytos žemės sklypo Nekilnojamojo turto registro informacinės sistemos duomenų bazės išrašo skiltyse „Žymos“

ir „Duomenys apie įregistruotas teritorijas, kuriose taikomos specialiosios žemės naudojimo sąlygos“.

7. Žemės servitutai ir kitos daiktinės teisės: žemės sklypui taikomi servitutai, nurodyti Nekilnojamojo turto registro informacinės sistemos duomenų bazės išrašo skiltyje „Kitos daiktinės teisės“.

8. Kiti žemės naudojimo apribojimai:

8.1. naudoti žemę pagal pagrindinę žemės naudojimo paskirtį;

8.2. laikytis šios sutarties 6 punkte nurodytų specialiųjų žemės ir miško naudojimo sąlygų bei kitų apribojimų;

8.3. kai išnuomojamas valstybinės žemės sklypas yra saugomoje teritorijoje ar Europos ekologinio tinklo „Natura 2000“ teritorijoje, ar potencialioje buveinių apsaugai svarbioje teritorijoje, valstybinės žemės nuomininkas, vykdydamas veiklą šiame sklype, įsipareigoja vadovautis Saugomų teritorijų įstatymo nuostatomis dėl saugomų rūšių bei Europos bendrijos svarbos rūšių ir buveinių apsaugos, taip pat kartu su saugomų teritorijų politiką įgyvendinančia ar už saugomos teritorijos apsaugą atsakinga institucija apsaugos sutartimi suderinti šių gamtos vertybių apsaugos ir tvarkymo režimą.

9. Žemės sklypo vertė: 595 Eur (penki šimtai devyniasdešimt penki eurai).

10. Metinio žemės sklypo nuomos mokesčio dydis, nustatytas _____ įvykusio uždaro nuomos aukciono metu – _____ Eur.
(nuomos aukciono data) *(aukcione pasiūlyta didžiausia kaina)*

11. Žemės nuomos mokesčio mokėjimo terminai – už einamuosius metus, iki einamųjų metų lapkričio 15 d.

Nuomininkui praleidus mokesčio ar jo dalies mokėjimo terminą, už kiekvieną pradelstą dieną jis moka 0,026 procento dydžio delspinigius. Nesumokėjus žemės sklypo nuomos mokesčio ilgiau kaip 6 mėnesius, laikoma, kad sutartis yra pažeista iš esmės ir nuomos mokesčio nesumokėjimas laikomas esminiu sutarties sąlygų pažeidimu.

12. Kiti nuomotojo ir nuomininko įsipareigojimai, susiję su nuomojamo žemės sklypo naudojimu ir grąžinimu pasibaigus šiai sutarčiai:

12.1. išsaugoti žemės sklypo dirvožemį ir jo kokybę;

12.2. išlaikyti melioracijos įrenginius, kelius, kitus inžinerinius įrenginius bei želdinius, nepabloginus jų kokybės;

12.3. žemės sklypą grąžinti nepabloginus žemės ūkio naudmenų kokybės;

12.4. pasibaigus žemės sklypo nuomos sutarties terminui ar vienai iš šalių nutraukus nuomos sutartį anksčiau laiko, nuomininkas privalo per 3 mėn. nuo šios sutarties pasibaigimo ar nutraukimo išregistruoti šią sutartį iš Nekilnojamojo turto registro informacinės sistemos.

13. Atsakomybė už šios sutarties pažeidimus – Lietuvos Respublikos įstatymų nustatyta tvarka.

14. Nuomininkas įsipareigoja laikytis šios sutarties ir Lietuvos Respublikos įstatymų. Už jų nevykdymą jis atsako pagal Lietuvos Respublikos įstatymus.

15. Aukcione išnuomoto žemės sklypo nuomos mokestis nemažinamas ir nuo jo neatleidžiama.

Nuomotojo pareiga savo lėšomis perskaičiuoti žemės sklypo nuomos mokesčio dydį, kai šio žemės sklypo vertė, nustatyta nuomos sutarties sudarymo metu, tampa mažesnė už šio žemės sklypo vertę, apskaičiuotą atliekant vertinimą masiniu būdu Vyriausybės nustatyta tvarka, kalendoriniais metais. Išlaidos, susijusios su nuomos mokesčio perskaičiavimu, padengiamos nuomininko, išskyrus atvejus, kai žemės sklypo nuomininkas nuomos mokesčiui perskaičiuoti pateikia individualų turto vertinimą Lietuvos Respublikos turto ir verslo vertinimo pagrindų įstatyme nustatyta tvarka. Perskaičiuotas žemės sklypo nuomos mokestis mokamas, jeigu jo dydis yra didesnis už nurodytąjį šios sutarties 10 punkte. Žemės sklypo nuomos mokesčio apskaičiavimo tvarka ir terminai nustatomi Vyriausybės ar jos įgaliotos institucijos nustatyta tvarka.

16. Įstatymų ir Lietuvos Respublikos Vyriausybės nustatyta tvarka pasikeitus valstybinės žemės nuomos mokesčio apskaičiavimo tvarkai ir kitiems reikalavimams, šios sutarties šalys privalo vadovautis priimtais pakeitimais.

17. Ši sutartis prieš terminą nutraukiama nuomotojo reikalavimu:

17.1. nuomininkui neįvykdžius sutarties 20 punkte jam nustatytos pareigos;

17.2. jeigu nuomininkas naudoja žemę ne pagal sutartyje ir ne pagal Nekilnojamojo turto kadastre numatytą žemės sklypo pagrindinę žemės naudojimo paskirtį ir (ar) naudojimo būdą;

17.3. jeigu nuomininko iniciatyva keičiama pagrindinė žemės naudojimo paskirtis ir (ar) naudojimo būdas;

17.4. kai į šią žemę atkuriamos nuosavybės teisės, išskyrus įstatymų, reglamentuojančių piliečių nuosavybės teisių į išlikusį nekilnojamąjį turtą atkūrimą, nustatytus atvejus;

17.5. jeigu žemės sklypas paimamas naudoti visuomenės poreikiams;

17.6. iki žemės sklypo panaudojimo ne žemės ūkio paskirčiai (veiklai) dienos, jeigu žemės sklypas yra miesto ar kaimo teritorijoje ir pagal teritorijų planavimo dokumentus numatyta šį žemės sklypą panaudoti ne žemės ūkio paskirčiai (veiklai);

17.7. kitais Lietuvos Respublikos civilinio kodekso ir įstatymų, reglamentuojančių nuomos sutarčių nutraukimą, nustatytais atvejais.

18. Žemės sklypo nuomos sutartis pratęsiama pagal Valstybinės žemės ūkio paskirties žemės sklypų nuomos taisykles, patvirtintas Lietuvos Respublikos Vyriausybės 2003 m. vasario 18 d. nutarimu Nr. 236 „Dėl valstybinės žemės ūkio paskirties žemės sklypų pardavimo ir nuomos“, ir Žemės įstatymo nuostatas.

19. Prie šios sutarties pridedamas išnuomojamo žemės sklypo planas M 1:500 kaip neatskiriama sudedamoji šios sutarties dalis.

20. Šią sutartį nuomininkas savo lėšomis per 3 mėnesius nuo jos sudarymo dienos įregistruoja Nekilnojamojo turto registro informacinėje sistemoje. Nuomininkui neįvykdžius šios sąlygos, nuomotojas reikalaus pašalinti sutarties sąlygų pažeidimus arba nutraukti šią sutartį prieš terminą.

21. Sutartį šalys pasirašo kvalifikuotais elektroniniais parašais, pasirašomas 1 (vienas) elektroninius sutarties egzempliorius, kuriuo šalys pasidalina elektroninių ryšių priemonėmis.

Nuomotojas _____

Nuomininkas _____

Žemės sklypo išdėstymo schema



ŽEMĖS SKLYPO PLANAS M 1:500

Sklypo plotas 984 m²

161

Kadastro:	vietovė	Traksėdžių				bloko				sklypas		
	Žemės sklypo kadastro Nr.	8	8	7	4	0	0	0	2		1	61

Gatvė, namo Nr.	
Kaimas (miestelis)	Traksėdžių
Seniūnija	Šilutės
Miestas (rajonas)	Šilutės
Apskritis	Klaipėdos

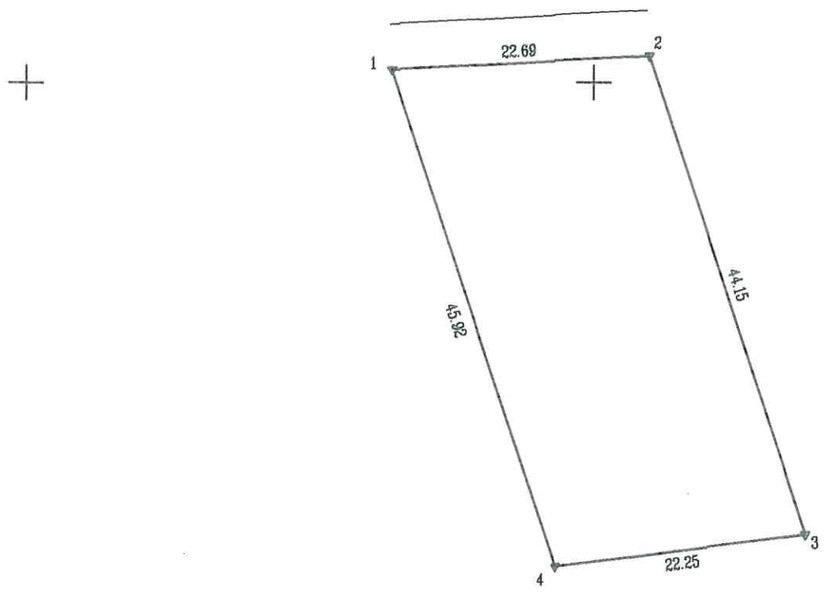

X=6140950.00
Y=337500.00

Gretimybė	Gretimo žemės sklypo kadastro Nr.	Pastabos
1-2		Pravažiavimas 4 m
2-4-1		VPŽ

Su paženklintomis vietovėje žemės sklypo ribomis, aprašytomis ..2012... m. .rugpjūčio. mėn. .01. d. žemės sklypo paženklinimo-parodymo akte, ir nustatytu plotu sutinku:
Žemės savininkas (naudotojas):

Leonas Bagdonas ....
(vardas, pavardė) (parašas) (data)

....

Nacionalinė žemės tarnyba prie Žemės ūkio ministerijos
Šilutės miesto (rajono) žemėtvarkos skyrius
Patikrino: vyr.geodezininkė ..... A. Daukintienė ... 2012.10.15
Suderino: vedėjas ..... A. Juočas 2012.10.15
(pareigos) (parašas) (vardas, pavardė) (data)

A.V.

SUDERINTA
Nemuno deltos regioninio parko direkcija
2012 m. 09 mėn. 17 d.
Direktorius
Ramūnas Lyčis

ŽEMĖS SKLYPO RIBOS PAŽYMĖTOS KADASTRO ŽEMĖLAPYJE
2012-11-26
(data)
VĮ Registrų centro Klaipėdos filialas
(pareigos) (parašas) Kadastro specialistas Viktor Kovalenko
(v., pavardė)

UAB "Kintų ąžuolas"

LICENCIJOS NR. G-031-(947) išduota 2008 m. liepos 17 d.

Pareigos	Parašas	Vardas, pavardė	Data
Matininkas		J. Ožolas	2012.06.01
.		.	
.		.	

LIETUVOS RESPUBLIKA UAB "Kintų ąžuolas" ŠILUTĖS RAJONAS
A.V.

ŽEMĖS SKLYPO PLANAS M 1:500

Sklypo plotas 984 m²

Žemės sklypo kadastro Nr. 8874000216/1

KOORDINAČIŲ ŽINIARAŠTIS

Koordinačių sistema LKS-94

Taško Nr.	Kodas	X	Y	Taško Nr.	Kodas	X	Y
1	R	6141001.16	337532.27				
2	R	6141002.36	337554.93				
3	R	6140960.47	337568.86				
4	R	6140957.60	337548.80				

Duomenys apie žemės naudojimo apribojimus

Eil. Nr.	Kodas	Apribojimai	Žemės plotas, m²
1	2	3	4
1	34	XXXIV-Nacionaliniai ir regioniniai parkai	984

SKLYPO CENTRO KOORDINATĖS

Koordinačių sistema	Koordinatės X/Y
Valstybinė LKS-1994	X=6140980 Y=337551

Žiniaraštį sudarė ..... (parašas) J. Ožolas (vardas ir pavardė) 2M-M-241 (kvalifikacijos pažymėjimo Nr.) 2012.08.01 (data)

Ištrauka iš Lietuvos Administracinių teisių pažeidimų kodekso:

47 straipsnis. Pastovių žemėnaudos riboženklių sunaikinimas arba gadinimas – užtraukia baudą nuo dviejų šimtų penkiasdešimties iki penkių šimtų litų.

48 straipsnis. Geodezinio pagrindo punkto bei markšeiderystės ženklų sunaikinimas arba gadinimas – užtraukia baudą nuo penkių šimtų iki vieno tūkstančio litų.

DETALŪS METADUOMENYS	
Dokumento sudarytojas (-ai)	Nacionalinė žemės tarnyba prie Aplinkos ministerijos 188704927, Kalvarijų g. 147, LT-08352 Vilnius
Dokumento pavadinimas (antraštė)	DĖL VALSTYBINĖS ŽEMĖS SKLYPO (KADASTRO NR. 8874/0002:161, UNIKALUS NR. 4400-2498-6832), ESANČIO TRAKSĖDŽIŲ K., ŠILUTĖS SEN., ŠILUTĖS R. SAV, NUOMOS AUKCIONO SĄLYGŲ PATVIRTINIMO
Dokumento registracijos data ir numeris	2026-11-24 Nr. 1P-1916
Dokumento gavimo data ir dokumento gavimo registracijos numeris	–
Dokumento specifikacijos identifikavimo žymuo	ADOC-V1.0
Parašo paskirtis	Pasirašymas
Parašą sukūrusio asmens vardas, pavardė ir pareigos	Dovydas Petraška, Direktoriaus pavaduotojas, laikinai vykdantis direktoriaus funkcijas
Sertifikatas išduotas	DOVYDAS PETRAŠKA, Nacionalinė žemės tarnyba prie Aplinkos ministerijos LT
Parašo sukūrimo data ir laikas	2026-11-20 10:34:10 (GMT+02:00)
Parašo formatas	XAdES-X-L
Laiko žymoje nurodytas laikas	2026-11-20 10:34:14 (GMT+02:00)
Informacija apie sertifikavimo paslaugų teikėją	ADIC CA ECC, Asmens dokumentu israsymo centras prie LR VRM LT
Sertifikato galiojimo laikas	2025-09-05 09:48:49 – 2029-09-04 09:48:49
Informacija apie būdus, naudotus metaduomenų vientisumui užtikrinti	"Registravimas" paskirties metaduomenų vientisumas užtikrintas naudojant "RCSC IssuingCA-2, VI Registru Centras - i.k. 124110246 LT" išduotą sertifikatą "DBSIS, Informatikos ir ryšių departamentas prie Lietuvos Respublikos vidaus reikalų ministerijos, į.k.188774822 LT", sertifikatas galioja nuo 2025-05-16 11:31:08 iki 2028-05-15 11:31:08
Pagrindinio dokumento priedų skaičius	2
Pagrindinio dokumento pridedamų dokumentų skaičius	–
Pridedamo dokumento sudarytojas (-ai)	–
Pridedamo dokumento pavadinimas (antraštė)	–
Pridedamo dokumento registracijos data ir numeris	–
Programinės įrangos, kuria naudojantis sudarytas elektroninis dokumentas, pavadinimas	DBSIS, versija 3.5.90.5
Informacija apie elektroninio dokumento ir elektroninio (-ių) parašo (-ų) tikrinimą (tikrinimo data)	Atitinka specifikacijos keliamus reikalavimus. Visi dokumente esantys elektroniniai parašai galioja (2026-11-24 09:14:01)
Paieškos nuoroda	–
Papildomi metaduomenys	Nuorašą suformavo 2026-11-24 09:14:02 DBSIS